# TOALLERO

*Towel Stand*

nomon
JEWELRY FOR HOME

# TOALLERO
*Towel Stand*

nomon
JEWELRY FOR HOME

Es un concepto totalmente nuevo del clásico galán de noche. Un objeto seductor que transforma nuestra vida diaria en momentos de lujo.

El mármol de la base aporta una exclusividad única al producto.

*New concept of the classic suit valet, a seductive object that transforms our dailiy life aspects into luxurious moments.*

*The marble base provides a unique and exclusive character.*

## MATERIALES
*MATERIALS*

**Base:** Mármol
**Conjunto:** Nogal natural macizo y DM chapado en nogal o fresno teñido negro y DM chapado en fresno teñido.
**Accesorios:** Bandeja de marmol y barras de laton o madera.

***Base:*** *Marble*
***Set:*** *Natural solid walnut and natural walnut veneered MDF or black stained ash and black stained ash veneered MDF*
***Accessories:*** *Marble tray and brass or wood bars.*

## OPCIONES MADERA
*WOOD OPTIONS*

Nogal
*Walnut*

Fresno teñido negro
*Black ash*

## OPCIONES MÁRMOL
*MARBLE OPTIONS*

Emperador

Sahara Noir

Calacatta Gold

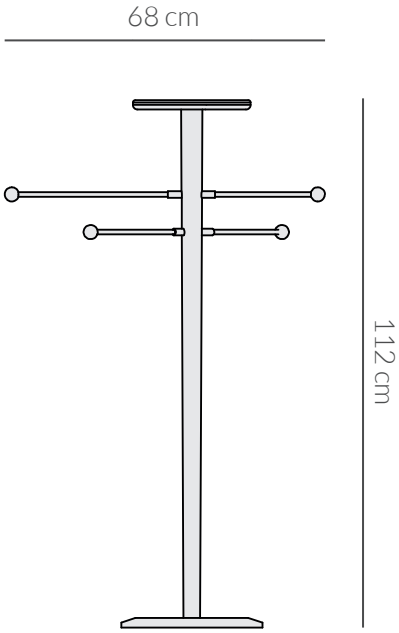


## PACKAGING

**Peso:** 17,0 kg
**Dimensions (cm):** 58 x 133 x 10
**Volumetric weight:** 15,4 kg

***Weight:*** *17,0 kg*
***Dimensions (cm):*** *58 x 133 x 10*
***Volumetric weight:*** *15,4 kg*

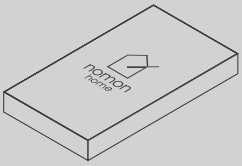


Assembly video / *Vídeo de montaje :* https://youtu.be/rPNrgtn6T7c