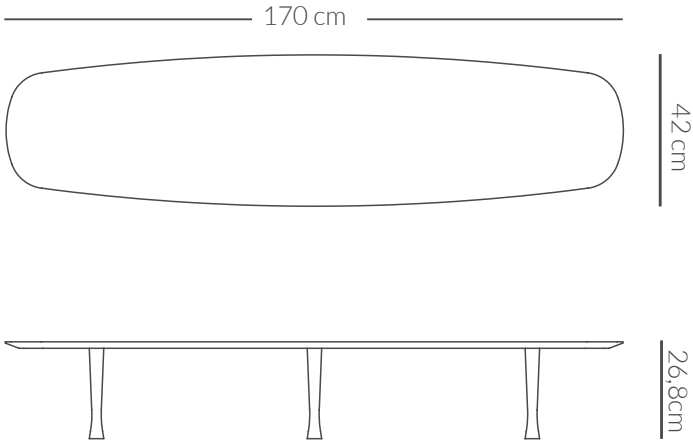
170 cm
42 cm
26,8cm