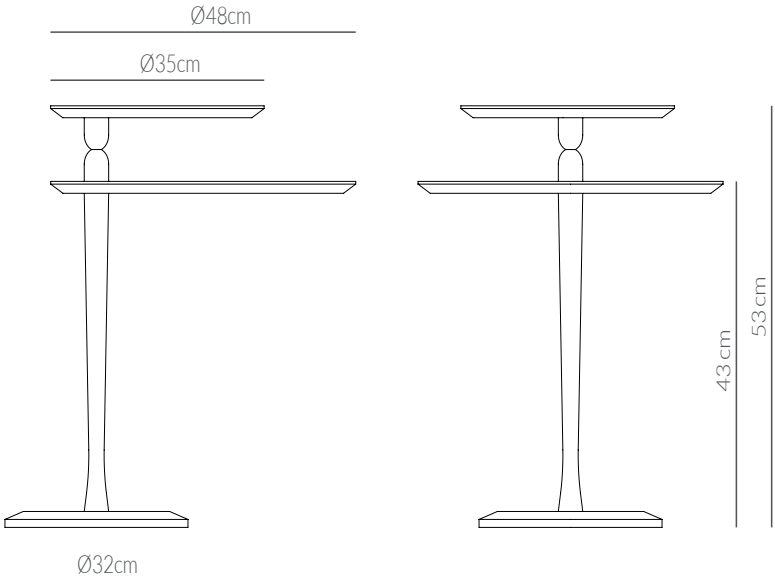
Ø48cm
Ø35cm
Ø32cm
43cm
53cm