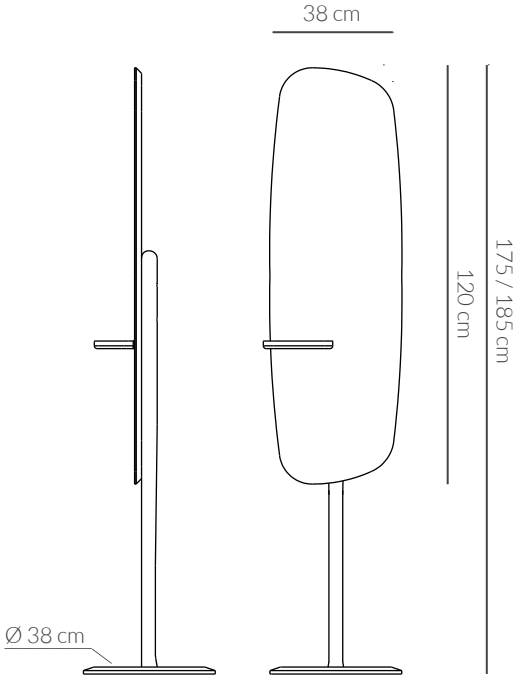
38 cm
175 / 185 cm
120 cm
Ø 38 cm